DS18

WE LIKE IT LOUD



POWERFUL PRECISE
BASS OUTPUT

100W RMS POWER

REMOTE LEVEL CONTROL INCLUDED
CONTROL REMOTO DE NIVEL INCLUIDO

U10BASS

10" UNDER SEAT ACTIVE SUBWOOFER

DESIGNED & ENGINEERED IN USA

SUBWOOFER ACTIVO DE 10" PARA DEBAJO DEL ASIENTO

V1

FOR MORE INFORMATION PLEASE VISIT DS18.COM

ENGLISH | ESPAÑOL

INTRODUCTION

Thank you for purchasing the DS18 U10BASS. In order to enjoy the best service from us, please keep your original invoice and complete the warranty card. If you have any questions or need technical support, please email us at: customerservice@ds18.com

INTRODUCCIÓN

Gracias por adquirir el DS18 U10BASS. Para disfrutar del mejor servicio de nuestra parte, guarde su factura original y complete la tarjeta de garantía. Si tiene alguna pregunta o necesita soporte técnico, envíenos un correo electrónico a: customerservice@ds18.com

FEATURES

- **Compact Under-Seat Design**
  Fits neatly under most vehicle seats, adding powerful bass without sacrificing valuable cabin space.
- **100W RMS Built-In Amplifier**
  Enjoy strong, consistent bass performance with an integrated amplifier that's ready to play right out of the box.
- **Deep & Accurate Bass**
  The sealed aluminum enclosure delivers tight, punchy bass with excellent musical accuracy.
- **Customizable Bass Control**
  Fine-tune your sound with adjustable low-pass crossover, bass boost, and phase control for the perfect listening experience.
- **Remote Bass Level Control**
  Adjust bass output instantly from the driver's seat to match your music or personal preference.
- **Premium Aluminum Construction**
  The durable aluminum enclosure helps reduce vibration while improving heat dissipation for reliable performance.
- **High & Low Level Inputs**
  Easily connects to both factory and aftermarket audio systems, making installation simple in almost any vehicle.
- **Built-In Protection Circuitry**
  Advanced protection against overheating, overloads, short circuits, and voltage fluctuations keeps your system operating safely.
- **Metal Mesh Protection Grille**
  A rugged steel mesh grille protects the subwoofer from accidental impacts while maintaining maximum sound performance.
- **Ready for Everyday Driving**
  Designed for daily use with dependable performance and consistent bass whether you're commuting or on long road trips.

CARACTERÍSTICAS

- **Diseño compacto para debajo del asiento**
  Se instala fácilmente debajo de la mayoría de los asientos, ofreciendo graves potentes sin sacrificar espacio en la cabina.
- **Amplificador integrado de 100W RMS**
  Disfrute de graves potentes y consistentes con un amplificador integrado, listo para funcionar desde el primer momento.
- **Graves profundos y precisos**
  La carcasa sellada de aluminio proporciona graves firmes y contundentes con una excelente fidelidad musical.
- **Control de Graves Ajustable**
  Personalice su sonido con crossover de paso bajo ajustable, refuerzo de bajos y control de fase para lograr la experiencia de audio ideal.
- **Control Remoto de Nivel de Graves**
  Ajuste el nivel de graves al instante desde el asiento del conductor para adaptarlo a su música o preferencia.
- **Construcción Premium de Aluminio**
  La carcasa resistente de aluminio reduce las vibraciones y mejora la disipación del calor para un rendimiento confiable.
- **Entradas de Alto y Bajo Nivel**
  Compatible con sistemas de audio originales (OEM) y de posventa, facilitando la instalación en casi cualquier vehículo.
- **Circuitos de protección integrados**
  Protección avanzada contra sobrecalentamiento, sobrecargas, cortocircuitos y variaciones de voltaje para un funcionamiento seguro y confiable.
- **Rejilla metálica de protección**
  La resistente rejilla de acero protege el subwoofer contra impactos accidentales sin afectar el rendimiento del sonido.
- **Diseñado para el uso diario**
  Construido para ofrecer un rendimiento confiable y graves consistentes, ya sea en sus recorridos diarios o en viajes largos.

PACKAGE INCLUDES

- **U10BASS**
- **Speaker harness**
- **Bass control knob**
- **Mounting hardware**

CONTENIDO DEL PAQUETE

- U10BASS
- Arnés de altavoz
- Perilla de control de graves
- Accesorios de montaje

WARNING

Do not operate any function that takes your attention away from driving your vehicle safely. Any function that requires your prolonged attention should only be performed after coming to a complete stop. Always stop the vehicle in a safe location before performing these functions. Failure to do so may result in an accident

Keep the volume at a level where you can still hear outside noises while driving. Excessive volume levels that obscure sounds such as emergency vehicle sirens or road warning signals (train crossing, etc) can be dengerous and may result in an accident. Listening at loud volume levels in a car may also cause hearing damage.

Do not disassemble or alter. Doing so may result in a accident, fire or electric shock.

Use this product for mobile 12V applications.

Use the correct ampere rating when replacing fuses. Failure to do so may result in a fire or electric shock.
Do not block vents or radiator panels. Doing so may cause heat to build up inside and may result in fire.
Make the correct connections. Failure to make the propper connection may result in fire and/or product damage.
Use only in vehicles with a 12V Negative Ground. Failure to do so may result in fire and/or product damage. (Check with your dealer if you are not sure)
Before wiring, disconnect the cable from the negative battery terminal.
Do not allow cables to become entangled in surrounding objects. Arrange wiring cables in compliance with the manual to prevent obstructions when driving. Cables or wiring that obstruct or hang up on places such as the steering wheel.

ADVERTENCIA

No utilice ninguna función que desvíe su atención de la conducción segura de su vehículo. Cualquier función que requiera su atención prolongada solo debe realizarse después de detenerse por completo. Detenga siempre el vehículo en un lugar seguro antes de realizar estas funciones. No hacerlo puede resultar en un accidente.

Mantenga el volumen a un nivel en el que pueda escuchar ruidos externos mientras conduce. Los niveles de volumen excesivos que oscurecen los sonidos como las sirenas de los vehículos de emergencia o las señales de advertencia de la carretera (cruce de trenes, etc.) pueden ser peligrosos y provocar un accidente. Escuchar a niveles altos de volumen en un automóvil también puede causar daños auditivos.

No desarme ni modifique. Si lo hace, puede provocar un accidente, un incendio o una descarga eléctrica.

Utilice este producto para aplicaciones móviles de 12V.

Utilice la clasificación de amperios correcta cuando reemplace los fusibles. Si no lo hace, puede provocar un incendio o una descarga eléctrica.
No bloquee las rejillas de ventilación ni los paneles del radiador. Si lo hace, puede provocar que se acumule calor en el interior y provocar un incendio.
Realice las conexiones correctas. No realizar la conexión adecuada puede provocar un incendio y / o daños al producto.
Úselo solo en vehículos con una tierra negativa de 12V. Si no lo hace, puede provocar un incendio y / o daños al producto. (Consulte con su distribuidor si no está seguro)
Antes de realizar el cableado, desconecte el cable del terminal negativo de la batería.
No permita que los cables se enreden con los objetos alrededor. Organice los cables de acuerdo con el manual para evitar obstrucciones al conducir. Cables o alambrados que obstruyen o cuelgan en lugares como el volante.

Do not splice into electrical cables. Never cut away cable insulation to supply power to other equipment. Doing so will exceed the current carrying capacity of the wire and result in fire or electrical shock.

Do not damage pipe or wiring when drilling holes. When drilling holes in the chassis for instalation, take precautions so as not to contact, damage or obstruct pipes, fuel lines, tanks or electrical wiring. Failure to take such precautions may result in fire.

Do not use bolts or nuts in the brake or the steering system to make ground connections.
Keep small objects such as bolts or screws out of the reach of children. Swallowing them may result in serious injury. If swallowed, consult a physician immediately.

CAUTION

Stop use immediately if a problems appears. Failure to do so may cause personal injury or damage to the product. Return it to your authorized dealer or the nearest Service Center for repairing.

Have the wiring and installation done by experts. The wiring and installation of this unit requires special technical skills and experience. To ensure safety, always contact the dealer where you purchased this product to have the work done.

Use specified accessory parts and install them securely. Be sure to use only the specified accesory parts. The use of other than the designated parts may damage the unit internally or may not securely install the unit in place.

Arrange the wiring so that it cannot be crimped or pinched by sharp metal edges. Route all cables away from moving parts, such as seat rails, and from sharp or pointed edges. **This will prevent the wiring from being pinched or damaged.** If a wire must pass through a hole in metal, use a rubber grommet to protect the insulation from being cut by the edge of the hole.

Do not install in locations with high moisture or dust. Avoid installing the unit in locations with high incidence of moisture or dust. Moisture or dust that penetrate the unit may result in product failure.

No empalme en cables eléctricos. Nunca corte el aislamiento del cable para suministrar energía a otros equipos. Si lo hace, excederá la capacidad de transporte de corriente del cable y provocará un incendio o una descarga eléctrica.

No dañe la tubería o el cableado al perforar agujeros. Cuando taladre agujeros en el chasis para la instalación, tome precauciones para no tocar, dañar u obstruir tuberías, líneas de combustible, tanques o cableado eléctrico. No tomar estas precauciones puede provocar un incendio.

No use pernos o tuercas en el freno o el sistema de dirección para hacer conexiones a tierra.
Mantenga los objetos pequeños como pernos o tornillos fuera del alcance de los niños. Tragarlos puede provocar lesiones graves. En caso de ingestión, consulte a un médico inmediatamente.

PRECAUCIÓN

Deje de usarlo inmediatamente si aparece un problema. No hacerlo puede causar lesiones personales o daños al producto. Devuélvalo a su distribuidor autorizado o al centro de servicio más cercano para su reparación.

Haga que el cableado y la instalación sean realizados por expertos. El cableado y la instalación de esta unidad requieren habilidades y experiencia técnicas especiales. Para garantizar la seguridad, póngase siempre en contacto con el distribuidor donde compró este producto para que se realice el trabajo.

Utilice las piezas accesorias especificadas e instálelas de forma segura. Asegúrese de utilizar solo las piezas accesorias especificadas. El uso de piezas que no sean las designadas puede dañar la unidad internamente o puede que no se instale de forma segura en su lugar.

Organice el cableado de manera que no pueda ser aplastado o pellizcado por bordes metálicos filosos. Dirija todos los cables lejos de piezas móviles, como los rieles del asiento, y de bordes filosos o puntiagudos. **Esto evitará que el cableado se pellizque o se dañe**. Si un cable debe pasar por un orificio de metal, utilice un ojal de goma para proteger el aislamiento de ser cortado por el borde del orificio.

No lo instale en lugares con mucha humedad o polvo. Evite instalar la unidad en lugares con alta incidencia de humedad o polvo. La humedad o el polvo que penetran en la unidad pueden provocar fallas en el producto.

INSTALLATION

Cautions on connections terminal/parts. Keep electrically conductive objects away from the units terminals/parts (power terminals, fuses, speaker input terminals, RCA connectors, etc). Doing so prevents a possible short circuit and damage to the unit.

Mounting: Attach the included mounting brackets to the U10BASS with the supplied screws. (at Fig. 1) Once the brackets are mounted to the U10BASS, place the subwoofer in the desired location within the vehicle. Before securing with screws, check to make sure all screws can affix to a structurally solid surface while avoiding vehicle wiring, components, etc. (at Fig. 2)

NOTE:
For securing the mounting brackets to the vehicle, it may be necessary to use longer screws (not included) to securely connect the ground lead, use an already installed screw on the metal part of the vehicle. Mark this as a good ground by checking continuity to the battery (-) terminal. To avoid and reduce as much noise as possible, please connect all equipment to the same ground point.

INSTALACIÓN

Precaución en terminales de conexión / piezas. Mantenga los objetos conductores de electricidad alejados de los terminales / partes de la unidad (terminales de alimentación, fusibles, terminales de entrada de altavoz, conectores RCA, etc.). Hacerlo evita un posible cortocircuito y daños a la unidad.

Montaje: Fije los soportes de montaje incluidos al U10BASS con los tornillos suministrados. (en la Fig. 1) Una vez que los soportes estén montados en el U10BASS, coloque el subwoofer en la ubicación deseada dentro del vehículo. Antes de asegurar con tornillos, verifique que todos los tornillos puedan fijarse a una superficie estructuralmente sólida y evite el cableado del vehículo, los componentes, etc. (en la Fig.2)

NOTA:
Para asegurar los soportes de montaje al vehículo, puede ser necesario usar tornillos más largos (no incluidos) para conectar de manera segura el cable de tierra, use un tornillo ya instalado en la parte metálica del vehículo. Marque esto como una buena conexión a tierra comprobando la continuidad del terminal (-) de la batería. Para evitar y reducir tanto ruido como sea posible, conecte todos los equipos al mismo punto de conexión a tierra.

Fig. 1

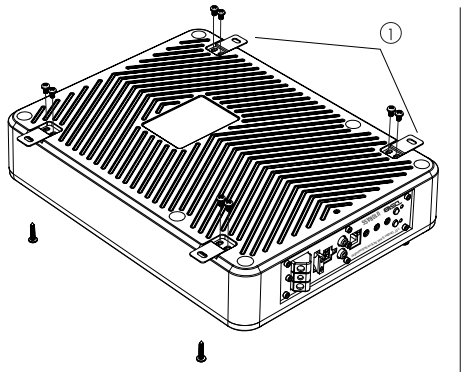

Fig. 2

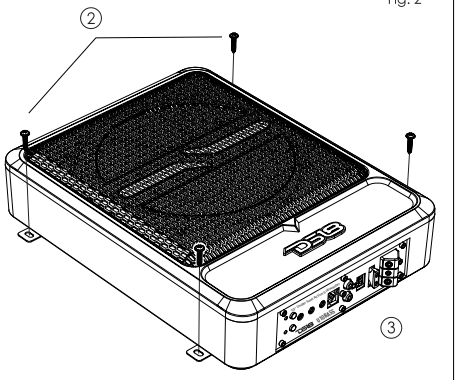

① Mounting Bracket */ Soporte de montaje*
② Bracket Screws */ Tornillos de soporte*
③ Attachment Method Of Remote Bass Level Knob */ Método de fijación del mando de nivel de graves remoto*

Accessory List
4x Tapping Screws (4x20mm), 8x Machine Screws (4x5mm)
4x Mounting Brackets (46x22x2mm), 1x High Level Input Cable

Lista de Accesorios
4x Tornillos autorroscantes (4x20 mm), 8x Tornillos de máquina (4x5 mm)
4x Soportes de montaje (46x22x2 mm), 1x Cable de entrada de alto nivel

POWER CONNECTIONS

CONEXIONES ELÉCTRICAS

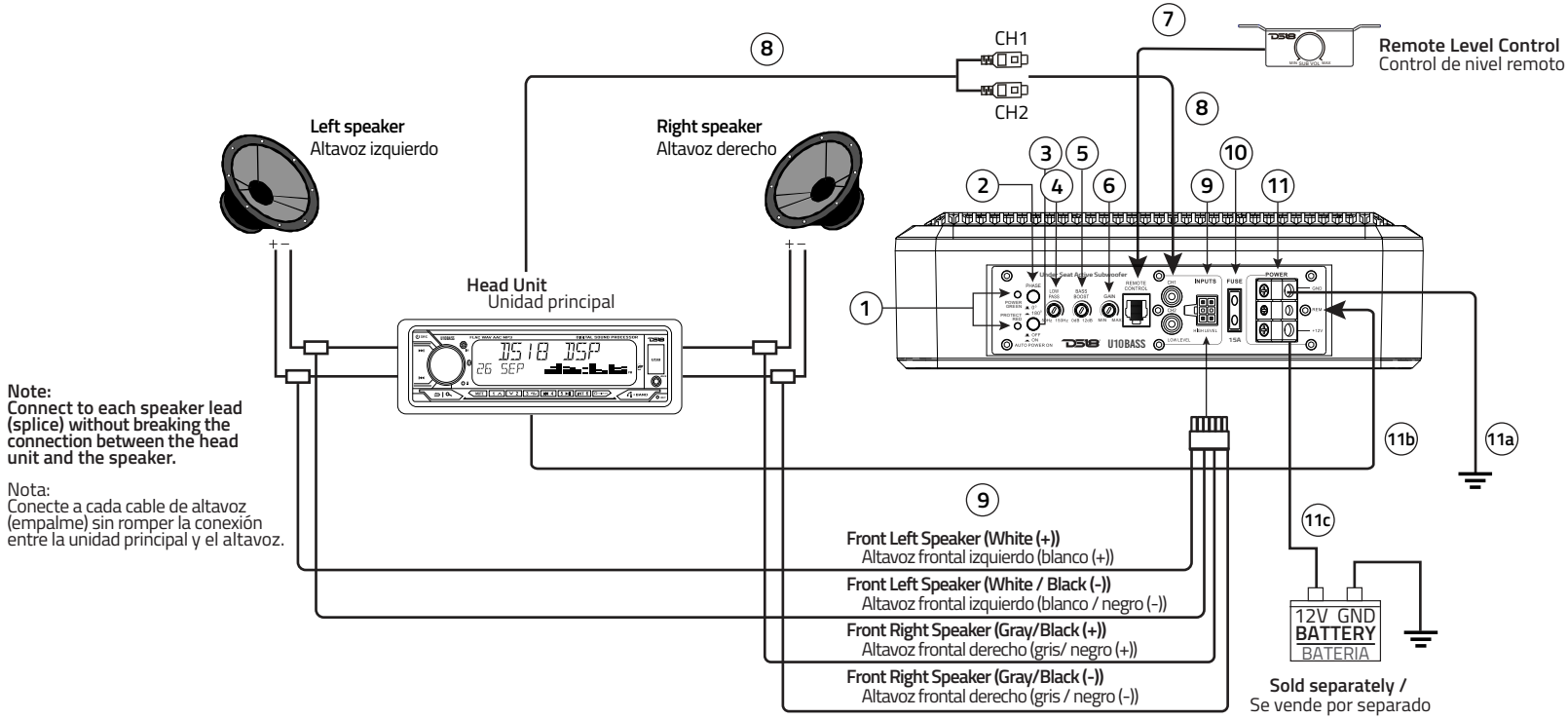

- **Turn every audio component OFF**
- **Connect the red battery lead from the amp to the positive (+) terminal of the vehicle's battery.**
- **Locate the unit and route the leads at least 10 cm (3-15/16") away from the vehicle's harness.**
- **Keep the battery power leads as far from other leads as possible.**
- **Connect the ground lead securely to a bare metal spot from the vehicle's chasis (remove any paint or grease if necessary)**

Head unit and RCA extension cables are sold separately.

NOTE:
Connect to each speaker lead (splice) without breaking the connection between the head unit and the speaker.
Never connect the high-level input and low-level input at the same time as this can damage the unit.

- Apague todos los componentes de audio
- Conecte el cable rojo de la batería del amplificador al terminal positivo (+) de la batería del vehículo.
- Ubique la unidad y coloque los cables al menos a 10 cm (3-15 / 16 ") del arnés del vehículo.
- Mantenga los cables de alimentación de la batería lo más lejos posible de otros cables.
- Conecte el cable de tierra de forma segura a un punto de metal desnudo del chasis del vehículo (elimine cualquier pintura o grasa si es necesario)

La unidad principal y los cables de extensión RCA se venden por separado.

NOTA:
Conecte a cada cable del altavoz (empalme) sin romper la conexión entre la unidad principal y el altavoz.
Nunca conecte la entrada de alto nivel y la de bajo nivel al mismo tiempo, ya que esto puede dañar la unidad.

1- LED POWER INDICATOR:
If the light is green, the status of the amplifier circuit is normal.

If the light is red, the power supply voltage is too high; the solution is to use the correct power supply voltage.

If the light is OFF, the status of the amplifier circuit is abnormal. An electrical short has occurred, or the supply current is too high. The 15A fuse may be blown; the solution is to turn off the power supply and eliminate the cause (replace if necessary). Then turn on the unit and verify that the LED has turned on. If it remains off, turn off the unit and consult your dealer.

1- INDICADOR DE ENCENDIDO LED:
Si la luz es verde, el estado del circuito amplificador es normal.

Si la luz está roja, el voltaje de la fuente de alimentación es demasiado alto; la solución es usar el voltaje de fuente de alimentación correcto.

Si la luz está APAGADA, el estado del circuito amplificador es subnormal. Se ha producido un cortocircuito o la corriente de alimentación es demasiado alta. Es posible que se haya fundido un fusible de 15 A, la solución es apagar la fuente de alimentación y eliminar la causa (reemplazar si es necesario). Luego encienda la unidad y verifique que el LED se haya encendido. Si permanece apagado, apague la unidad y contacte a su distribuidor.

POWER CONNECTIONS

CONEXIONES ELÉCTRICAS

2- PHASE SWITCH-
0° to 180° Subwoofer output phase can be set to Subwoofer Normal 0° (Button Out) or Subwoofer Reverse 180°.

3- AUTO POWER-ON SWITCH –
When using the high level input, push the button on and you do not need to use the remote turn-on.

4- CROSSOVER FREQUENCY ADJUSTMENT KNOB – (LP FILTER) Use this control to adjust the crossover frequency between 50 to 150 Hz.

5- BASS BOOST –
Adjust the amplifier's 50Hz Bass Boost level up to 12dB.

6- INPUT GAIN ADJUSTMENT CONTROL –
If the Remote Bass Level Knob will be connected in your system, make sure to rotate the knob fully clockwise (set to "+") before making the input gain adjustment. Using a dynamic CD as a source, increase the head unit volume until the output distorts. Then, reduce the volume 1 step (or until the output is no longer distorted) Now increase the amplifier gain until the sound from the speakers become distorted.

7- REMOTE GAIN ADJUSTMENT INPUT –
The Remote Gain Adjustment allows the user to adjust the over bass level of the subwoofer. Turning the remote bass level knob towards (+) increases the overall subwoofer level, while turning the bass level knob towards (-) decreases the overall subwoofer level.

2-CONMUTADOR DE FASE-
De 0° a 180° - La fase de salida del subwoofer se puede configurar en Subwoofer Normal 0° (botón de salida) o Subwoofer inverso 180°.

3- INTERRUPTOR DE ENCENDIDO AUTOMÁTICO –
Cuando use la entrada de alto nivel, pulse el botón de encendido y no necesita usar el encendido remoto.

4- PERILLA DE AJUSTE DE FRECUENCIA DE CRUCE FILTRO LP) Utilice este control para ajustar la frecuencia de crossover entre 50 y 150 Hz.

5- REFUERZO DE BAJOS –
Ajuste el nivel de refuerzo de bajos de 50Hz del amplificador hasta 12dB.

6- CONTROL DE AJUSTE DE GANANCIA DE ENTRADA -
Si el control de nivel de bajo remoto está conectado en su sistema, asegúrese de girar el control completamente en el sentido de las agujas del reloj (configurado en "+") antes de ajustar la ganancia de entrada. Usando un CD dinámico como fuente, aumente el volumen de la unidad principal hasta que la salida se distorsione. Luego, reduzca el volumen del paso 1 (o hasta que la salida ya no esté distorsionada). Ahora, aumente la ganancia del amplificador hasta que el sonido de los altavoces se distorsione.

7- ENTRADA DE AJUSTE DE GANANCIA REMOTA –
El ajuste de ganancia remota permite al usuario ajustar el nivel de sobregraves del subwoofer. Si gira la perilla de nivel de graves del control remoto hacia (+) aumenta el nivel general del subwoofer, mientras que si gira la perilla de nivel de graves hacia (-) disminuye el nivel general del subwoofer.

8- RCA INPUT JACK –
This is the low level input from your source unit.

9- HIGH LEVEL INPUT –
These input leads are used when the source unit is not equipped with RCA outputs. When not using the RCA Line Input connectors, you should connect these wires to the speaker output leads of your source unit.

10- FUSE (15A) –
Use only the correct amperage rating when replacing fuses. Failure to do so may result in fire or electric shock.

11- POWER CONNECTOR –
Battery power source into U10BASS.

11a- GROUND TERMINAL–
Connect this lead securely to a clean, bare metal spot on the vehicle's chassis. Verify this point to be a true ground to the vehicle's chassis. Verify this point to be a true ground negative (-) terminal of the vehicle's battery.

11b- REMOTE TURN-ON TERMINAL –
Connect this lead to the remote turn on the U10BASS (positive trigger, 12V ONLY) from your source unit.

11c- POSITIVE 12V TERMINAL –
Connect battery lead directly to battery (+) terminal Be sure to add a 15A fuse (sold Separately) as close as possible to the battery (+) terminal.

8- CONECTOR DE ENTRADA RCA –
Esta es la entrada de bajo nivel desde su unidad fuente.

9- ENTRADA DE ALTO NIVEL –
Estas entradas se usan cuando la unidad fuente no tiene salidas RCA. Cuando no utilice los conectores de entrada de línea RCA, debe conectar estos cables a los cables de salida de altavoz de su unidad fuente.

10- FUSIBLE (15A) –
Utilice únicamente el amperaje correcto al reemplazar los fusibles. No hacerlo puede provocar fuego o descarga eléctrica.

11- CONECTOR DE ALIMENTACIÓN –
Fuente de energía de la batería hacia el U10BASS.

11a- TERMINAL DE TIERRA–
Conecte este cable de manera segura a un punto limpio de metal desnudo en el chasis del vehículo. Verifique que este punto sea una verdadera conexión a tierra en el chasis del vehículo. Verifique que este punto sea un verdadero terminal negativo (-) de la batería del vehículo.

11b- TERMINAL DE ACTIVACIÓN REMOTA -
Conecte este cable al encendido remoto del U10BASS (disparador positivo, SOLO 12V) desde su unidad fuente.

11c- TERMINAL POSITIVO DE 12V -
Conecte el cable de la batería directamente al terminal (+) de la batería. Asegúrese de agregar un fusible de 15A (se vende por separado) lo más cerca posible del terminal (+) de la batería

#WELIKEITLOUD

SPECIFICATIONS | ESPECIFICACIONES

10" UNDER SEAT ACTIVE SUBWOOFER / SUBWOOFER ACTIVO DE 10" PARA DEBAJO DEL ASIENTO

GENERAL:

Speaker Type / Size / Tipo / Tamaño del altavoz ..... Subwoofer 10" / 254mm
Total RMS Power Handling / Manejo de potencia RMS total 100W
Total MAX Power Handling / Manejo de potencia máxima total 300W
Frequency Response / Respuesta de frecuencia 30-150Hz

SUBWOOFER SPECIFICATIONS / ESPECIFICACIONES DEL SUBWOOFER

Total Impedance / Impedancia total ..... 3 Ohms
Voice Coil Diameter/ Diámetro de la bobina de voz ..... 2" / 50mm
Voice Coil Former Material / Material interior de la bobina de voz ..... **Bobbin**
Winding Material / Material de bobinado ..... EISVW
Cone Material / Material del cono ..... **Aluminum /** Aluminio
Dust Cap Material / Material de la tapa antipolvo ..... **Stainless Steel /** Acero inoxidable
Surround Material / Material de la suspensión ..... **Rubber /** Caucho
Basket Material / Material de la canasta ..... **Steel /** Acero
Magnet Material / Material del imán ..... **Ferrite /** Ferrita
Magnet Weight / Peso del imán 632g

AMPLIFIER SPECIFICATIONS / ESPECIFICACIONES DEL AMPLIFICADOR

Amplifier Class / Clase del amplificador ..... **AB (Analog) /** AB (Analógico)
Amplifier Type / Tipo de amplificador ..... **Monoblock Subwoofer /** Subwoofer Monoblock
Number of Channels / Número de canales 1CH
Minimum Impedance / Impedancia mínima ..... 3 Ohms
Signal to Noise Ratio / Relación señal/ruido ..... 95 dB
Total Harmonic Distortion (THD) / Distorsión armónica total (THD) 1.00%
Low-Level Input Range / Rango de entrada de bajo nivel 150mV-6V
High-Level Input / Entrada de alto nivel 1-8V
Selectable X-Over / Crossover seleccionable ..... **LPF Fixed /** LPF Fijo

X-Over Filter Range / Rango del filtro crossover ..... 50-150 Hz
Bass Boost Range / Rango de refuerzo de bajos ..... 0-12 dB
Bass Boost Frequency / Frecuencia de refuerzo de bajos ..... 45 Hz
Phase Selector / Selector de fase ..... 0-180°
LED Indicator / Indicador LED ..... **Power (Green) / Protection (Red)** Encendido (Verde) / Protección (Rojo)
Power Input Terminal Size / Tamaño del terminal de alimentación ..... 8 GA
Fuse Size / Tamaño del fusible ..... 15 A
Remote Level Control / Control remoto de nivel ..... **Yes /** Sí
Thermal Protection / Protección térmica ..... **Yes /** Sí (75℃ / 167°F)
Overload Protection / Protección contra sobrecarga ..... **Yes /** Sí
DC Output Protection / Protección contra salida DC ..... **Yes /** Sí
Short Circuit Output Protection / Protección contra cortocircuito en la salida ..... **Yes /** Sí
Voltage Input Protection / Protección contra voltaje de entrada ..... **Yes /** Sí (<10v,>16v)

ENCLOSURE SPECIFICATIONS / ESPECIFICACIONES DE LA CARCASA

Internal Volume / Volumen interno ..... 3.53L / 0.124ft3
Box Type / Tipo de caja ..... **Sealed Box /** Caja sellada
Enclosure Material / Material de la carcasa ..... **Aluminum /** Aluminio
Color / Finish / Color / Acabado ..... **Satin - Black /** Negro -satinado
Grille / Rejilla ..... **Metal Mesh /** Rejilla metálica

MEASUREMENTS / DIMENSIONES

Overall Height / Altura total ..... 3" / 78mm
Overall Width / Ancho total ..... 10.3" / 262mm
Overall Depth / Profundidad total ..... 13.6" / 346mm

REMOTE LEVEL CONTROL / CONTROL REMOTO DE NIVEL

Overall height / Atlura total ..... 0.7" / 19mm
Overall width / Ancho total ..... 2.6" / 65mm
Overall depth / Profundidad total ..... 1.9" / 48mm

MEASUREMENTS DIMENSIONES

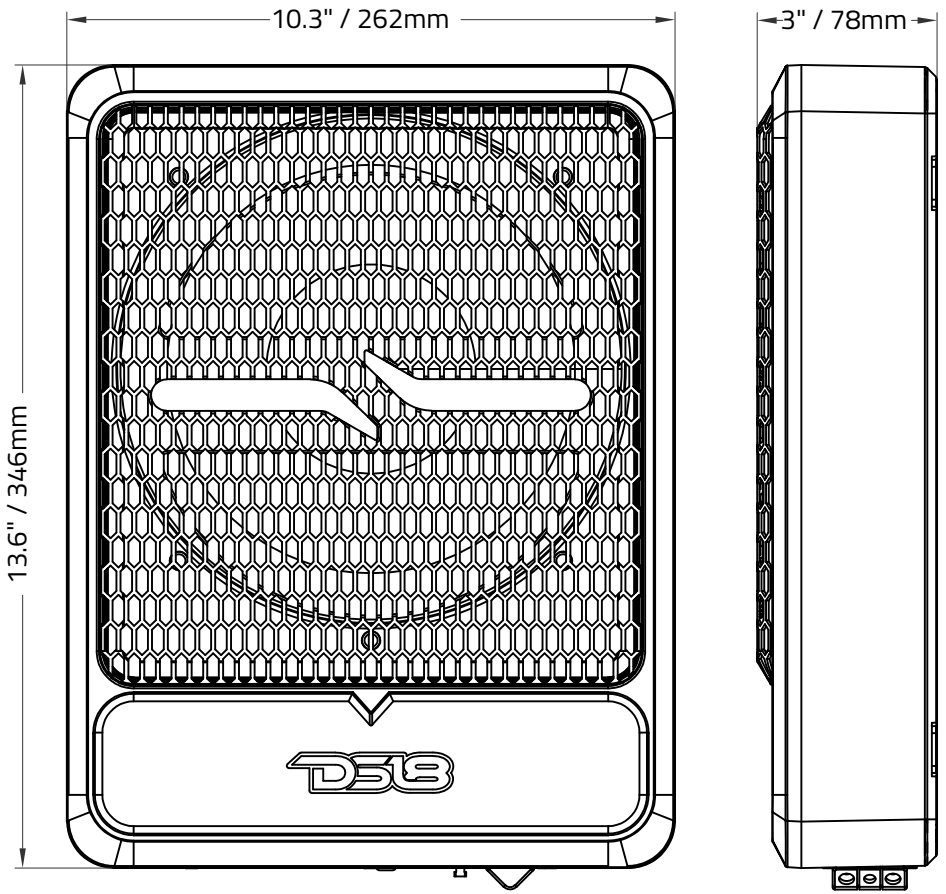

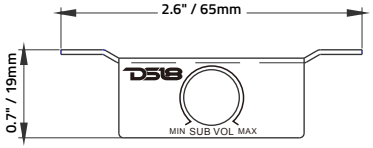

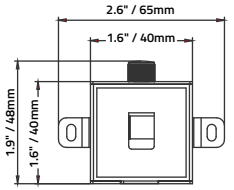

WARRANTY

If your amplifier requires service: Please consult the dealer from which it was purchased, or contact a DS18 CAR AUDIO Local Dealer. Do not attempt to return your amplifier directly to us without first calling for a Return Authorization Number.

Units received without any accompanying Return Authorization Number will be processed more slowly. Additionally, you must include a copy of your purchase receipt from an authorized dealer for consideration of in-warranty service; otherwise repair charges will apply. Units received without a receipt will be held for 30 days, allowing us time to contact you and obtain a copy of the receipt. After 30 days, all units will be returned.

GARANTÍA

Si su amplificador requiere servicio: consulte con el distribuidor al que lo compró o póngase en contacto con el distribuidor local de DS18 CAR AUDIO. No intente devolvernos su amplificador directamente sin antes llamar para solicitar un número de autorización de devolución.

Las unidades recibidas sin ningún número de autorización de devolución adjunto se procesarán más lentamente. Además, debe incluir una copia de su recibo de compra de un distribuidor autorizado para considerar el servicio dentro de la garantía; de lo contrario, se aplicarán cargos por reparación. Las unidades recibidas sin un recibo se guardarán durante 30 días, lo que nos dará tiempo para comunicarnos con usted y obtener una copia del recibo. Después de 30 días, se devolverán todas las unidades.

WARRANTY

Please visit our website DS18.com for more information on our warranty policy.

GARANTÍA

Visite nuestra página web DS18.com para obtener más información sobre nuestra garantía

We reserve the right to change products and specifications at any time without notice. Images may or may not include optional equipment.

Nos reservamos el derecho de cambiar productos y especificaciones en cualquier momento sin previo aviso. Las imágenes pueden incluir o no equipo opcional.

WARNING:
Cancer and Reproductive Harm.
www.P65Warnings.ca.gov

ADVERTENCIA:
Cáncer y Daño Reproductivo.
www.P65Warnings.ca.gov

#WELIKEITLOUD