OWNER'S MANUAL

MANUAL DEL USUARIO

RZR-PRORP6LD

2020-2024* POLARIS RZR-PRO REAR POD LOADED WITH NXL-iQ6/BK COAXIAL SPEAKER AND DIGITAL LED LIGHTING

POD TRASERO EQUIPADO CON ALTAVOZ COAXIAL NXL-iQ6/BK E ILUMINACIÓN LED DIGITAL PARA POLARIS RZR-PRO 2020 AL 2024*

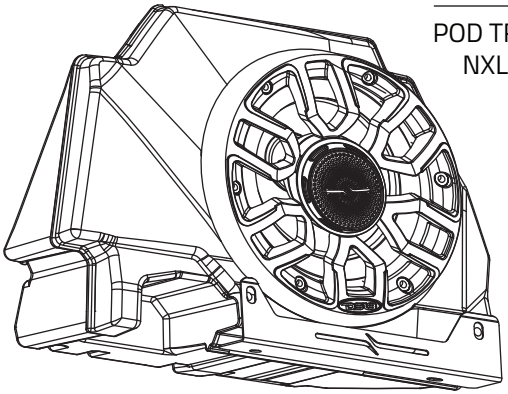

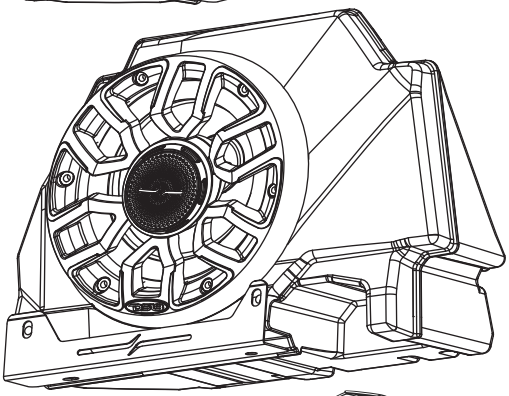

DIGITAL LED LIGHTS

LC-DRM REQUIRED



DOWNLOAD APP



FOR ALL ELEMENTS

ENGLISH | ESPAÑOL

DESIGNED & ENGINEERED IN USA

DESIGNED FOR POLARIS RZR-PRO 2020-2024*



2 & 4-DOOR MODELS

RZR-PRORP6LD

2020-2024* POLARIS RZR-PRO REAR POD LOADED WITH NXL-iQ6/BK COAXIAL SPEAKER AND DIGITAL LED LIGHTING

POD TRASERO EQUIPADO CON ALTAVOZ COAXIAL NXL-iQ6/BK E ILUMINACIÓN LED DIGITAL PARA POLARIS RZR-PRO 2020 AL 2024*

INTRODUCTION

Maximize the sound in your Polaris RZR-PRO with these upgraded rear loaded speaker pods by DS18. These rear pods come in pairs and are loaded with a 6.5" speaker (NXL-iQ6/BK) and digital LED lights on each side of your RZR-PRO. They are very easy to install using included hardware that fits directly into place.

FEATURES

- **OEM Factory-Fit for Polaris RZR PRO**
- **150W RMS / 300W MAX Power**
- **Digital LED Cone Lighting**
- **Premium Neodymium Magnet**
- **IP65 Water & Dust Resistant**
- **High-Efficiency 92 dB Sensitivity**
- **Rigid Aluminum Basket**
- **Works with Factory or Aftermarket Amplifiers**
- **Sold in Pairs**

WHAT'S IN THE BOX

- **2 x RZR-PRORP6 Pods Loaded with NXL-iQ6/BK Speakers**
- **Speaker and Digital LED Harness**
- **Mounting Hardware**
- **Manual**

INTRODUCCIÓN

Maximice el sonido de su Polaris RZR-PRO con estos pods de altavoces traseros de DS18. Estos pods traseros vienen en pares y están equipados con un altavoz de 6.5" (NXL-iQ6/BK) y luces LED digitales a cada lado de tu RZR-PRO. Son muy fáciles de instalar usando el herraje incluido que encaja directamente en su lugar.

CARACTERÍSTICAS

- Ajuste de fábrica OEM para Polaris RZR PRO
- Potencia de 150W RMS / 300W MAX
- Iluminación LED digital en el cono
- Imán de neodimio de alta calidad
- Resistente al agua y al polvo (IP65)
- Alta eficiencia con una sensibilidad de 92 dB
- Canasta rígida de aluminio
- Compatible con amplificadores de fábrica o posventa
- Se vende en pares

CONTENIDO DE LA CAJA

- 2 x Pods RZR-PRORP6 cargados con altavoces NXL-iQ6/BK
- Arnés de cableado de altavoz y LED digital
- Herraje de montaje
- Manual

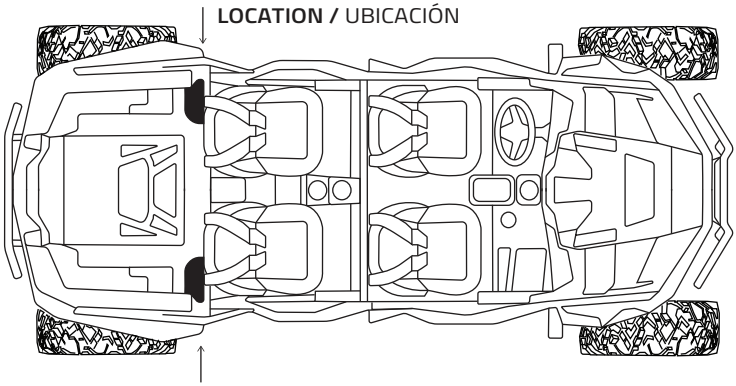

INSTALLATION

- **Read the product manual and the vehicle's manual first.**
- **Find the battery and remove the ground to avoid any electrical issues.**
- **Remove the seats to gain easy access to the rear. NOTE: if your vehicle is equipped with factory pods, you will need to remove them first and remove all the factory hardware.**
- **Take out the product and place it according to the mounting location. Test fit to make sure it is in the correct orientation.**
- **To continue, you need your amplifier speaker output and digital LED module wires at each location.**
- **Place the supplied lower mounting bracket and use the factory bolts at that location to tighten it (do not overtighten). Picture #1**

INSTALACIÓN

- Lea primero el manual del producto y el manual del vehículo.
- Localice la batería y desconecte el cable a tierra para evitar problemas eléctricos.
- Retire los asientos para facilitar el acceso a la parte trasera. NOTA: si su vehículo cuenta con pods de fábrica, deberá retirarlos primero, junto con todo el herraje original.
- Saque el producto y colóquelo según la ubicación de montaje. Pruebe el ajuste para asegurarse de que está en la orientación correcta.
- Para continuar, necesita los cables de salida de altavoz del amplificador y del módulo LED digital en cada ubicación.
- Coloque el soporte de montaje inferior incluido y utilice los tornillos de fábrica de esa ubicación para apretarlos (no los apriete en exceso). **Imagen #1**

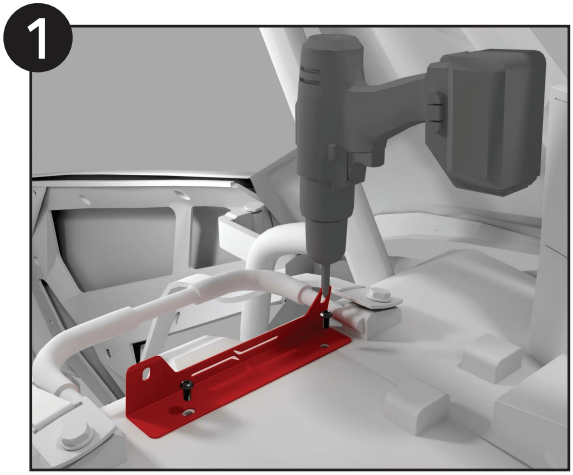

- **Mount the pod to the lower bracket with the supplied hardware. Picture #2**
- **Make sure to not overtighten the screws. Picture #3**

- Monte el pod en el soporte inferior con el herraje incluido. **Imagen #2**
- Asegúrese de no apretar demasiado los tornillos. **Imagen #3**

2

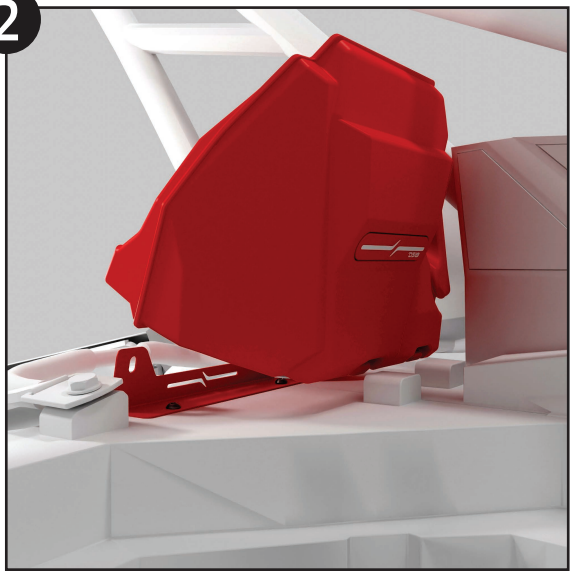

3

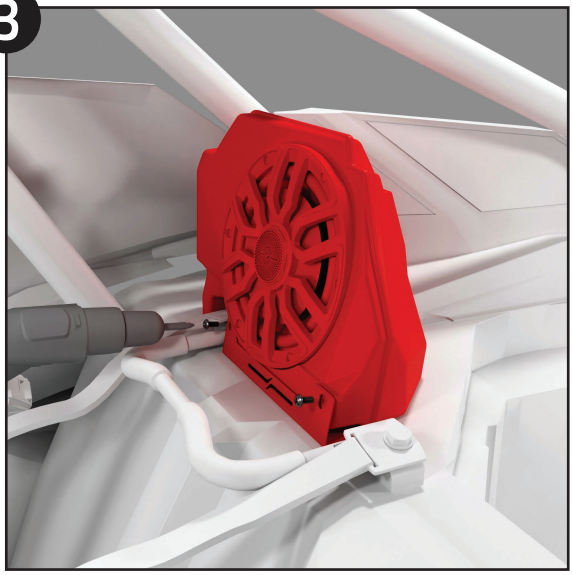

- **Now that you have mounted the pod, wire it to the previously routed speaker and LED module wires.**
- **Replace the ground cable of the battery and test and tune your RZR upgrade. Replace your seats.**
- **You're finished. Now, go out and enjoy your new DS18 RZR upgrade. Picture #4**

- Ahora que ha montado el pod, conéctelo a los cables del altavoz y del módulo LED que había tendido anteriormente.
- Vuelva a conectar el cable a tierra de la batería, luego pruebe y ajuste su mejora del RZR. Vuelva a colocar los asientos.
- Ha terminado. Ahora salga y disfrute de su nueva mejora DS18 para el RZR. **Imagen #4**

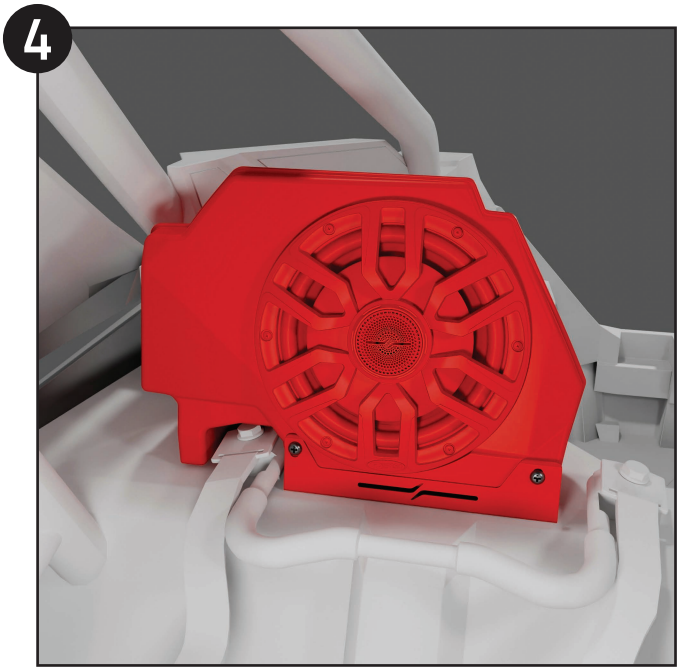

NOTE (OEM Radio / Aftermarket Amplifier)

If using the factory radio, connect the speaker using the OEM speaker wiring harness.

If the vehicle is equipped with an aftermarket amplifier, or if one will be installed, the speaker must be wired directly to the amplifier using new speaker wire. Do not use the factory speaker wiring, as doing so may affect the operation of the OEM audio system.

NOTA (Radio Original / Amplificador Aftermarket)

Si utilizas el radio original del vehículo, conecta la bocina utilizando el arnés de cableado original (OEM).

Si el vehículo cuenta con un amplificador aftermarket, o se instalará uno, la bocina debe conectarse directamente al amplificador utilizando un cable de bocina independiente. No utilices el cableado original de la bocina, ya que esto puede afectar el funcionamiento del sistema de audio original del vehículo.

WIRING / CONEXIONES
PASSENGER AND DRIVER SIDE CONNECTION /
CONEXIÓN DEL LADO DEL PASAJERO Y CONDUCTOR

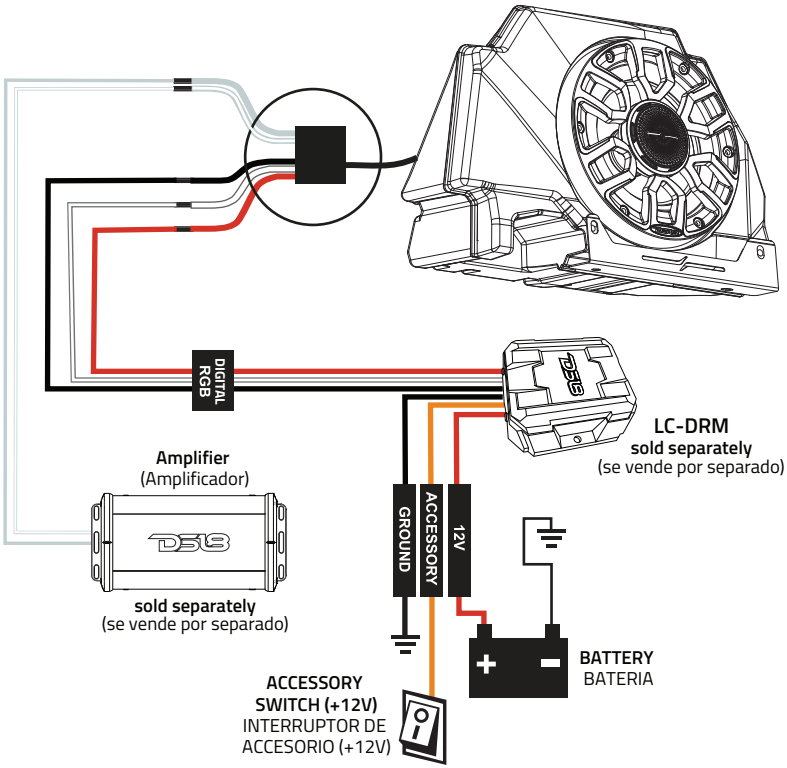

- **Red (+12V) /** Rojo (+12V)
- **Orange ACC (+) /** Naranja ACC (+)
- **Black GROUND (-) /** Negro TIERRA (-)
- **Red LED D+12V /** Rojo LED D+12V
- **White LED DATA /** Blanco LED DATA
- **Black LED DGND /** Negro LED TIERRA
- **White Speaker (+) /** Altavoz Blanco (+)
- **Grey Speaker (-) /** Altavoz Gris (-)

BT Digital LED Control Module (LC-DRM) for multifunctional digital RGB-LED lighting (sold separately). The applications for this module are limitless and compatible with all environments, wet or dry.

Módulo de control LED digital BT (LC-DRM) para iluminación LED RGB digital multifuncional (se vende por separado). Las aplicaciones para este módulo son ilimitadas y es compatible con todos los ambientes, húmedos o secos.

Download the DS18 LC APP compatible with the DS18 LC-DRM module. This App works with both Android and iPhone.

Descargue la APP DS18 LC compatible con el módulo DS18 LC-DRM. Esta aplicación funciona tanto con Android como con iPhone.

GENERAL SPECIFICATIONS / ESPECIFICACIONES GENERALES

Panel Type / Tipo de panel ..... **Sealed Enclosure /** Pod sellado

Panel Material / Material del panel ..... **Polyethylene (PE) /** Polietileno (PE)

Finish Material / Material del acabado..... **Black / OEM Texture /** Negro / Textura OEM

UV Protection / Protección UV ..... **Yes /** Sí

IP Rating / Índice de protección IP **IP65**

Input Wire..... **LED + SPK 5-Core OFC Tinned (2ft / 0.6m)**

Cable de entrada LED + SPK 5 núcleos OFC estañado (2 pies / 0.6 m)

OEM Fit / Compatibilidad OEM..... **Yes /** Sí

Compatible Model/Year..... **RZR-PRO / 2020-2024* / 2 4-Door Models**

Modelo y año compatibles RZR-PRO / 2020-2024* / Modelos de 2 a 4 puertas

Sold in Pairs (Left & Right) / Se venden en pares (izquierda y derecha)

(NXL-iQ6/BK)

SPECIFICATIONS / ESPECIFICACIONES

Speaker Type / Size..... **6.5" Marine Grade Coaxial Speaker with Digital LED Lights and Bullet Tweeter**

Tipo / Tamaño de altavoz Altavoz coaxial de grado marino de 6.5" con luces LED digitales y tweeter de bala

Total Impedance / Impedancia total **4Ω**

RMS Power Handling / Manejo de potencia RMS **150W**

MAX Power Handling / Manejo de potencia máxima..... **300W**

Sensitivity (1W/1m) / Sensibilidad (1W / 1m) **95dB**

Frequency Response / Respuesta de frecuencia..... **45Hz - 20kHz**

Recommended High-Pass Crossover / Crossover de paso alto recomendado **60Hz**

Voice Coil Diameter / Diámetro de la bobina de voz..... **1.5" / 38.6mm**

Voice Coil Former Material..... **Glass Fiber**

Material interior de la bobina de voz Fibra de vidrio

Winding Material / Material de bobinado ..... **CCAW**

Cone Material / ..... **Polypropylene Injected (PPI)**

Material del cono Polipropileno inyectado (PPI)

Surround Material / Material de la suspensión..... **Rubber /** Goma

Basket Material / ..... **Injection Molded Composite PC with UV Protection Coating**

Material de la canasta PC compuesto moldeado por inyección con revestimiento de protección UV

Magnet Material / Material del imán..... **Ferrite + Neodymium /** Ferrita + Neodimio

Magnet Weight / Peso del imán..... **13 Oz + 1.1 Oz**

TWEETER SPECIFICATIONS / ESPECIFICACIONES DEL TWEETER

Speaker Type / Tipo de altavoz..... **Floating Bullet Tweeter /** Tweeter de bala flotante

Voice Coil Diameter / Diámetro de la bobina de voz..... **1" / 25.4mm**

Voice Coil Former Material / Material interior de la bobina de voz ..... **Kapton**

Winding Material / Material de bobinado..... **CCAW**

Diaphragm Material / Material del diafragma..... **Aluminum /** Aluminio

Bullet Material ..... **Injection Molded Composite PC with UV Protection Coating**

Material de la bala PC compuesto moldeado por inyección con revestimiento de protección UV

Magnet Material / Material del imán..... **Neodymium (N35H) /** Neodimio (N35H)

Magnet Weight / Peso del imán..... **0.4 Oz**

MEASUREMENTS / MEDIDAS

Overall Height / Altura total..... **8.5" / 217mm**

Overall Width / Ancho total ..... **12.5" / 318mm**

Overall Depth / Profundidad total..... **5.9" / 150mm**

MEASUREMENTS / MEDIDAS:

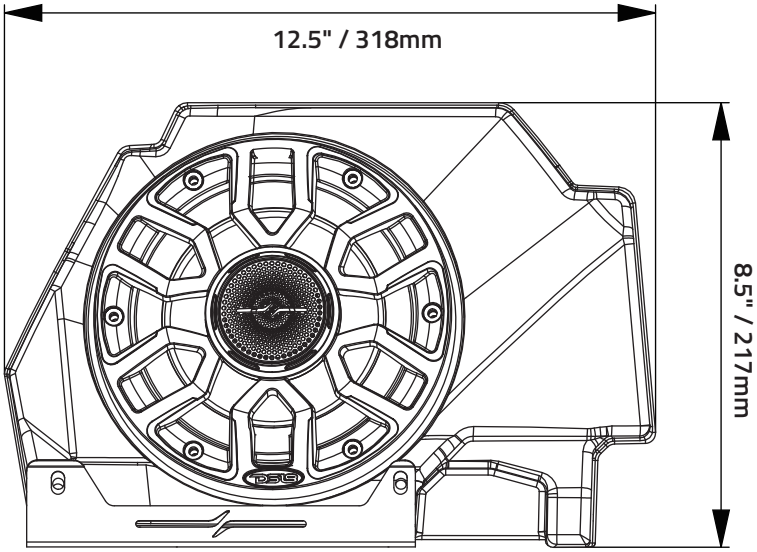

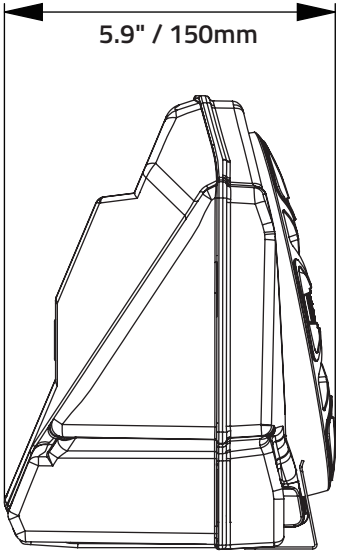

***Visit DS18.COM for a full list of applications. Product may not be compatible with models that have been altered or customized in a way that affects fitment or function.**

*Visita DS18.COM para consultar la lista completa de aplicaciones. Es posible que el producto no sea compatible con modelos que hayan sido modificados o personalizados de tal forma que afecte a su ajuste o funcionamiento.

WARRANTY

Please visit our website DS18.com for more information on our warranty policy.

We reserve the right to change products and specifications at any time without notice.
Images may or may not include optional equipment.

GARANTÍA

Visite nuestra página web DS18.com para obtener más información sobre nuestra garantía.

Nos reservamos el derecho de cambiar productos y especificaciones en cualquier momento sin previo aviso
Las imágenes pueden incluir o no equipo opcional.

WARNING:

Cancer and Reproductive Harm.
www.P65Warnings.ca.gov

ADVERTENCIA:

Cáncer y Daño Reproductivo.
www.P65Warnings.ca.gov



FOR MORE INFORMATION
PLEASE VISIT
DS18.COM

#WELIKEITLOUD

V1