OWNER'S MANUAL
MANUAL DEL USUARIO

PROJECT360.694

6X9" HIGH SENSITIVITY MID-HIGH LOUDSPEAKER WITH ROTATING RECONE DESIGN

ALTAVOZ DE ALTA SENSIBILIDAD DE 6X9" PARA FRECUENCIAS MEDIAS-ALTAS CON DISEÑO DE RECONO GIRATORIO

4Ω

DESIGNED & ENGINEERED IN USA

PATENT-PENDING ROTATING RECONE DESIGN
PATENTE PENDIENTE: DISEÑO DE RECONO GIRATORIO

ENGLISH | ESPAÑOL

6X9" HIGH SENSITIVITY MID-HIGH LOUDSPEAKER WITH ROTATING RECONE DESIGN

This Easy Recone Speaker is designed to allow for quick and efficient replacement of the speaker's moving components.

The PROJECT360.694RCK Recone Module contains the components most affected by electrical or mechanical issues, pre-assembled into an easy-to-install module. If the voice coil, connecting wires, dust cap, suspension, cone, or surround are damaged, the entire speaker's moving system can be replaced as a single module. This design allows for quick replacement, restoring the speaker to optimal performance in just seconds.

ALTAVOZ DE ALTA SENSIBILIDAD DE 6X9" PARA FRECUENCIAS MEDIAS-ALTAS CON DISEÑO DE RECONO GIRATORIO

Este altavoz con diseño Easy Recone está hecho para permitir un reemplazo rápido y eficiente de los componentes móviles del altavoz.

El módulo compatible para reemplazo del cono PROJECT360.694RCK contiene los componentes más susceptibles a problemas eléctricos o mecánicos, preensamblados en un módulo de fácil instalación. Si la bobina móvil, los cables de conexión, la tapa antipolvo, la suspensión, el cono o el borde están dañados, se puede reemplazar todo el sistema móvil del altavoz como un módulo único. Este diseño permite un reemplazo rápido, restaurando el rendimiento óptimo del altavoz en cuestión de segundos.

3. INSTALL THE NEW PROJECT360.694NRCK MODULE:
Position the new module carefully. The voice coil is sensitive and does not have much rigidity, so avoid applying force or bending during installation.

3. INSTALE EL NUEVO MÓDULO PROJECT360.694NRCK:
Coloque el nuevo módulo con cuidado. La bobina de voz es sensible y no tiene mucha rigidez, por lo que debe evitar aplicar fuerza o doblarla durante la instalación.

4. SECURE THE NEW MODULE:
Rotate the module clockwise; it will lock into place with our patent-pending design. Do not apply much force to it, as it may damage the module or affect alignment.

4. FIJE EL NUEVO MÓDULO:
Gire el módulo en el sentido de las agujas del reloj; se fijará en su lugar gracias a nuestro diseño con patente en trámite. No aplique mucha fuerza, ya que podría dañar el módulo o afectar la alineación.

Compatible Recone Module:
PROJECT360.694RCK
(for PROJECT360.694 speaker).

Módulo compatible para reemplazo del cono: PROJECT360.694RCK (para el altavoz PROJECT360.694).

REPLACE
REEMPLACE

SECURE
ASEGURAR

SPEAKER MEASUREMENTS / MEDIDAS DEL ALTAVOZ

Overall Diameter / Diámetro total ..... **6.57x9.45" / 167x240mm**

Overall Depth / Profundidad total ..... **3.9" / 99mm**

Front Mount Baffle Cutout / Recorte del deflector de montaje frontal ..... **5.9x8.8"/ 150x223mm**

Mounting Depth / Profundidad de montaje ..... **3.35" / 85mm**

Motor Diameter / Diámetro del motor ..... **5.5" / 140mm**

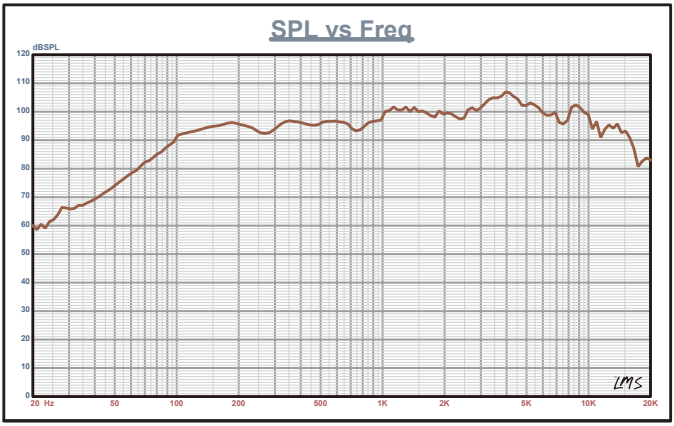

WARRANTY

Please visit our website DS18.com for more information on our warranty policy.

We reserve the right to change products and specifications at any time without notice. Images may or may not include optional equipment.

GARANTÍA

Visite nuestra página web DS18.com para obtener más información sobre nuestra garantía.

Nos reservamos el derecho de cambiar productos y especificaciones en cualquier momento sin previo aviso. Las imágenes pueden incluir o no equipo opcional.

WARNING:
Cancer and Reproductive Harm.
ww w.P65Warnings.ca.gov

ADVERTENCIA:
Cáncer y Daño Reproductivo.
www.P65Warnings.ca.gov

FOR MORE INFORMATION
PLEASE VISIT
DS18.COM

V1

#WELIKEITLOUD

PATENT-PENDING ROTATING RECONE DESIGN /
PATENTE PENDIENTE: DISEÑO DE RECONO GIRATORIO

EASY RECONE REPLACEMENT PROCESS

1. REMOVE THE DAMAGED CONE
Carefully rotate the damaged module counterclockwise. Then lift it up from the speaker's frame.

PROCESO DE REEMPLAZO EASY RECONE

1. RETIRE EL CONO DAÑADO:
Gire con cuidado el módulo dañado en sentido contrario a las agujas del reloj. Luego, levántelo del marco del altavoz.

ROTATE
GIRAR

2. CLEAN THE VOICE COIL GAP:
Remove any remains or residue left from the damaged voice coil module. After clearing visible residue, blow out the gap with air or gently clean it using rolled adhesive tape.

Note: Proper cleaning is critical. Any remaining debris can interfere with speaker operation or damage the new voice coil module.

2. LIMPIE EL ENTREHIERRO DE LA BOBINA DE VOZ:
Elimine cualquier resto o residuo que haya quedado del módulo de la bobina móvil dañada. Después de eliminar los residuos visibles, sople aire en el espacio o límpielo suavemente con cinta adhesiva enrollada.

Nota: Una limpieza adecuada es fundamental. Cualquier residuo restante puede interferir con el funcionamiento del altavoz o dañar el nuevo módulo de bobina móvil.

REMOVE
RETIRE

GENERAL SPECIFICATIONS / ESPECIFICACIONES GENERALES

Nominal Diameter / Diámetro nominal ..... **6X9" / 152x228mm**
Nominal Impedance / Impedancia nominal ..... **4 Ohms**
RMS Power Handling / Manejo de potencia RMS **300W**
MAX Power Handling / Manejo de potencia MAX **600W**
Sensitivity (1w/1m) / Sensibilidad (1w/1m) ..... **98 dB**
Frequency Response / Respuesta de frecuencia ..... **90Hz - 17kHz**
Recommended High-Pass Crossover / Crossover de paso alto recomendado ..... **140 Hz**
Demodulating Rings / Anillos de desmodulación ..... **Yes /** Sí
Cone Shape / Forma del cono ..... **Curvilinear /** Curvilíneo
Speaker Terminals / Terminales de altavoz ..... **Spade /** Pala
Easy Recone Design / Diseño para reemplazo fácil del cono ..... **Yes /** Sí
Sold as Single / Vendido por unidad

MOTOR / MOTOR

Voice Coil Diameter / Diámetro de la bobina de voz ..... **1.75" / 44.5mm**
Voice Coil Former Material / Material interior de la bobina de voz ..... **Kapton**
Winding Material / Material de bobinado ..... **CCAW**
Cone Material / Material del cono ..... **Paper /** Papel
Dust Cap Material / Material de la tapa antipolvo ..... **Paper /** Papel
Surround Material / Material de la suspensión ..... **Cloth /** Tela
Spider Diameter / Diámetro de la araña ..... **4" / 102mm**
Leads Connection Type / Tipo de conexión de conductores ..... **Round Crossed /** Cruz redonda
Basket Material / Material de la canasta ..... **Aluminum/** Aluminio
Basket Color / Color de la canasta ..... **Black /** Negro
Magnet Material / Material del imán ..... **Ferrite /** Ferrita
Magnet Weight / Peso del imán ..... **48 Oz**

THIELE & SMALL PARAMETERS / PARÁMETROS T/S

Equivalent Volume / Volumen equivalente ..... **Vas** ..... **3.2L / 0.113ft3**
Excursion (One Way) / Excursión (una vía) ..... **Xmax** ..... **0.3 mm**
Free Air Resonance / Resonancia al aire libre ..... **Fs** ..... **170 Hz**
Mechanical Factor / Factor mecánico ..... **Qms** **4.147**
Electrical Factor / Factor eléctrico ..... **Qes** **0.730**
Total Factor / Factor total ..... **Qts** **0.621**
Mechanical Mass / Masa mecánica ..... **Mms** ..... **19.342 g**
Mechanical Compliance / Cumplimiento mecánico ..... **Cms** ..... **0.046 mm/N**
BL Factor / Factor BL ..... **BL** **9.204**
Voice Coil Inductance / Inductancia de la bobina de voz ..... **Le** ..... **0.045 mH**
Cone Area / Área del cono ..... **Sd** **232.35 cm2**
DC Resistance / Resistencia DC ..... **Re** ..... **3.2 Ohms**
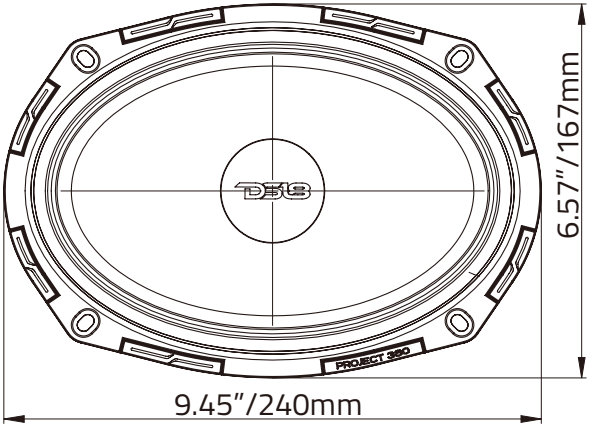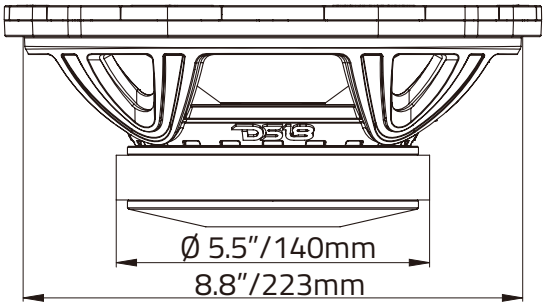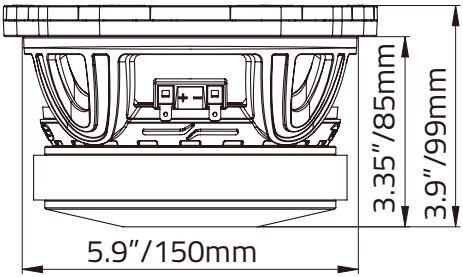
MEASUREMENTS /
MEDIDAS: